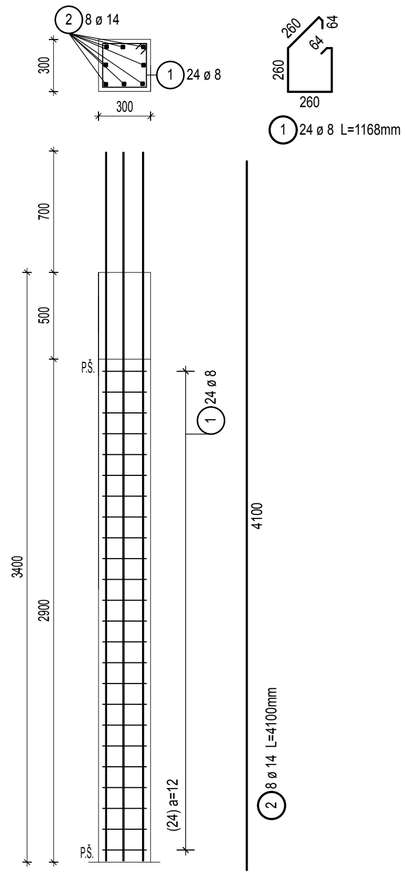

STLP S21
3ks

Výkaz výstuže pre 1ks

Pol.	Kusů	ø [mm]	Jednot. délka [m]	Okótovaný tvar prutu (bez měřítka)	Celková délka [m]	Hmotnost [kg]
1	24	8	1.17	64 42 260 260 260	28.03	11.07
2	8	14	4.10	4100	32.80	39.69

Celková hmotnost [kg] : 50.76
Celkom 3ks [kg] : 152,28

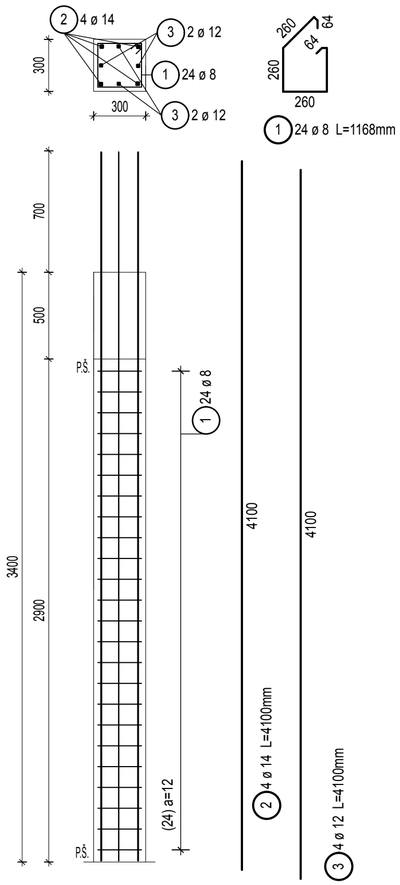

STLP S22
12ks

Výkaz výstuže pre 1ks

Pol.	Kusů	ø [mm]	Jednot. délka [m]	Okótovaný tvar prutu (bez měřítka)	Celková délka [m]	Hmotnost [kg]
1	24	8	1.17	64 42 260 260 260	28.03	11.07
2	4	14	4.10	4100	16.40	19.84
3	4	12	4.10	4100	16.40	14.56

Celková hmotnost [kg] : 45.47
Celkom 12ks [kg] : 545,64

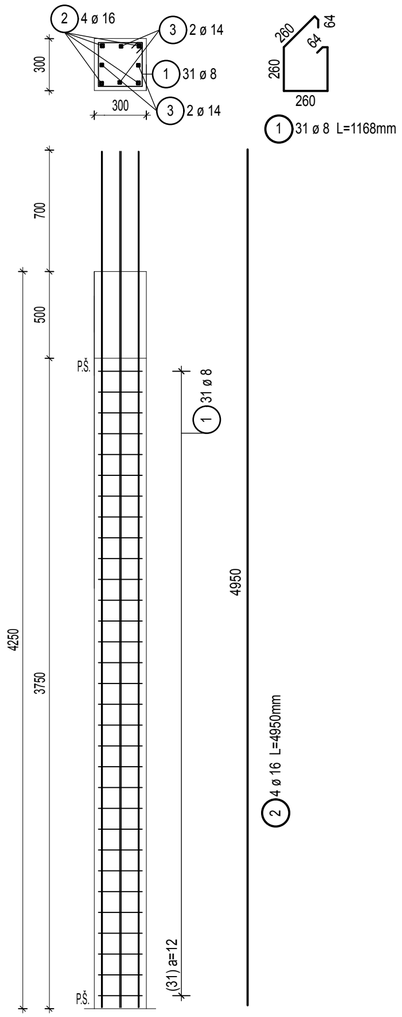

STLP S12
12ks

Výkaz výstuže pre 1ks

Pol.	Kusů	ø [mm]	Jednot. délka [m]	Okótovaný tvar prutu (bez měřítka)	Celková délka [m]	Hmotnost [kg]
1	31	8	1.17	64 42 260 260 260	36.21	14.30
2	4	16	4.95	4950	19.80	31.28
3	4	14	4.95	4950	19.80	23.96

Celková hmotnost [kg] : 69.54
Celkom 12ks [kg] : 834,48

POZNÁMKA:
VŠETKY KONŠTRUKCIE PREVIAZAŤ NA KOTEVNÚ DĽŽKU 50 ø

BETÓN STN EN 206-1-C25/30-XF1, XC1 /SK/-C1 0,4-D_{max}16-S3
VÝSTUŽ: B 500A /R 10 505/
KRYTIE 20mm

INŽINIERSKY ATELIÉR, s.r.o
Na vršku 2417/38 Vranov n/T.
Ing. Ján BIDLENČIK
Autorizovaný stavebný inžinier

ZODP.PROJEKTANT: Ing.Ján BIDLENČIK	VÝSTAVBA MŠ v OBCI VECHEC		PROJEKT č.: 10/19
VYPRACOVAL: Ing.Ján BIDLENČIK			VÝKRES č.: 6
AUTOR PROJEKTU: Ing.arch. D. DVORJAK	STAVEBNÝ OBJEKT: SO-01 HLAVNÝ OBJEKT		DÁTUM : 03/2019
MIERKA: M=1:25	OBSAH:	VÝKRES VÝSTUŽE, stlp S12, S21, S22	
	OBJEDNÁVATEĽ:	Obec Vechec	